PCQ-118ET

110 2WAYSLOTUS
PIANI COTTURA ELETTRICI

View 3D

PIANO COTTURA ELETTRICO PASSANTE SU MOBILE A GIORNO - N. 4 piastre quadre (inclusa 1 testata chiusura piano mod.TPA-11)

Costruzione - Modello realizzato interamente in acciaio inox CrNi 18/10 AISI 304, con piano di spessore 2 mm, satinatura superficiale Scotch-Brite, particolari cromati, profili arrotondati. Manopole con grado di protezione all'acqua IPX5. Modello - Piani di cottura elettrici e vetroceramica su mobile a giorno*, per uso professionale. Piastre in ghisa di forma quadrata, con bordo di tenuta in acciaio, commutatore a 7 posizioni e limitatore della temperatura. Manutenzione - Facilitata grazie a semplice smontaggio cruscotto frontale. Dotazioni - Piedini regolabili in altezza. * Portine non incluse.

ITALIAN CULINARY ART

Le immagini presentate non sono vincolanti.
La ditta si riserva di apportare modifiche senza preavviso.

PCQ-118ET

110 2WAYSLOTUS
PIANI COTTURA ELETTRICI

View 3D

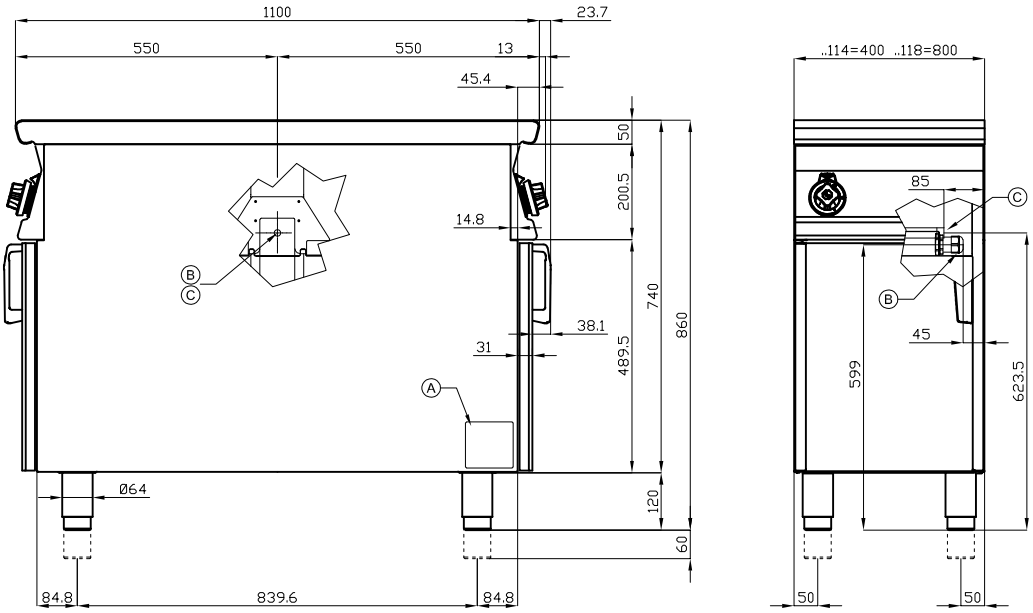

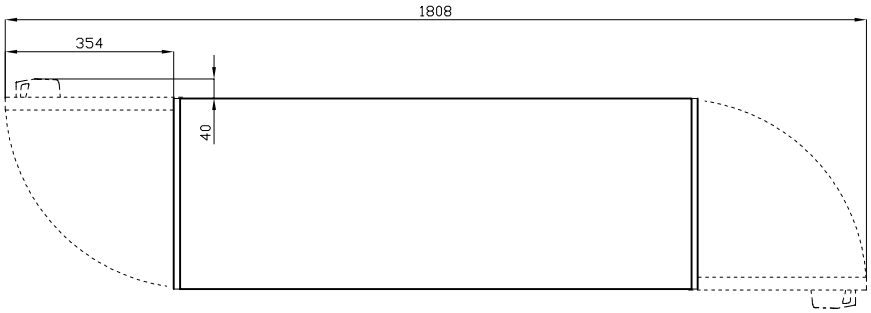

A	Targhetta caratteristiche		B	Allacciamento elettrico	

MODELLO:	PCQ-118ET
DIMENSIONI:	cm. 80x 110x 90h
POTENZA ELETTRICA:	16 kW
VOLTAGGIO:	400V~3N
FREQUENZA:	50/60 Hz

kg: 115
m^3: 1.145
mm: 83x121x114

BUY LOTUS BUY ITALY

Le immagini presentate non sono vincolanti.
La ditta si riserva di apportare modifiche senza preavviso.

LOTUS S.P.A.Via Calmaor, 46
31020 San Vendemiano(TV) - Italy
Tel. + 39 0438 778020 / 778468
Fax + 39 0438 778277
www.lotuscookers.it - lotus@lotuscookers.it